SLANGRULLE INDUSTRI

Utg 1





SLANGRULLE 9000

Slangrulle med fjäderretur.
Tillverkad i rostfritt stål AISI 304 eller pulverlackerad stålplåt
Vattenanslutning: 1” utvändig rörgänga.

Monterade med vävslang HYDTEX och strålrör HANDY
Max A tryck vinda 100 bar med monterad HYDTEX 12 bar.



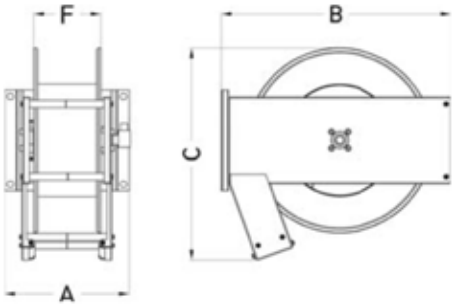

Art nr	Material	Max längd slang 3/4" / 1"	Storlek mm (A-B-C)	Trumma mm (F)	Vikt kg
9001	Pulverlackerat stål	12 m / 8 m	295x530x500	150	21
9002	Pulverlackerat stål	18 m / 15 m	440x530x500	300	24
9003	Pulverlackerat stål	25 m	500x530x540	400	36
9004	Rostfri	12 m / 8 m	295x530x500	150	21
9005	Rostfri	18 m / 15 m	440x530x500	300	24
9006	Rostfri	25 m	500x530x540	400	36



Svängbar monteringsplatta som tillval

HYDAB SCANDINAVIA AB

Skallebackavägen 3
302 41 Halmstad
Sweden

Tel: 035-17 22 80
Hemsida: www.hydab.se
E-post: info@hydab.se

Bankgiro: 968-6304
Vatt.No: SE559037662901
F-skattebevis:5590376629
Säte: Halmstad